CATALOGUE

Rail 100 aluminium

24x16 mm **CINTRABLE**

BOULET

Tringles à rideaux depuis 1924

BOULET

Tringles à rideaux depuis 1924

Spécialiste de l'univers de la décoration de la fenêtre depuis 1924 et connue pour la qualité et la diversité de ses produits, la Société BOULET, inventeur du rail 24x16 mm, fabrique et distribue tringles à rideaux décoratives, rails techniques, rails cintrés, mécanismes de stores d'intérieur, parois japonaises, cimaises à tableaux et stores d'intérieur.

La Société BOULET distribue ses collections exclusivement auprès d'une clientèle professionnelle (enseignes de magasins de décoration, installateurs, grossistes, détaillants) et propose une offre complète de plus de 4000 références à des prix compétitifs.

CONDITIONS DE VENTES

COMMANDES

Les commandes doivent être envoyées avec le numéro de référence de chaque article, aux adresses et numéros de fax suivants :

FRANCE - Fax : 01 39 19 19 20 - boulet.france@saboulet.fr

EXPORT - Fax : +33 1 39 19 19 30 - boulet.export@saboulet.fr

PRIX

Les prix indiqués dans le catalogue sont des prix de vente public conseillés. En raison des fluctuations des marchés internationaux, les prix et les conditions de vente sont sujets à changement sans préavis.

RETOUR DE MARCHANDISE

Les marchandises retournées ne seront pas acceptées sans notre autorisation préalable.

RÉCLAMATIONS

Les marchandises doivent être vérifiées à la livraison. Les demandes de retour de marchandises consécutives à des erreurs d'expédition ou à des défauts de qualité doivent être transmises à la société BOULET **48 heures au plus tard** après la livraison des marchandises. Les réclamations pour avaries de transport doivent être remplies sur le bon de livraison du transporteur dès réception.

Conditions générales de ventes détaillées p 27.

Rail 100 aluminium
24x16 mm

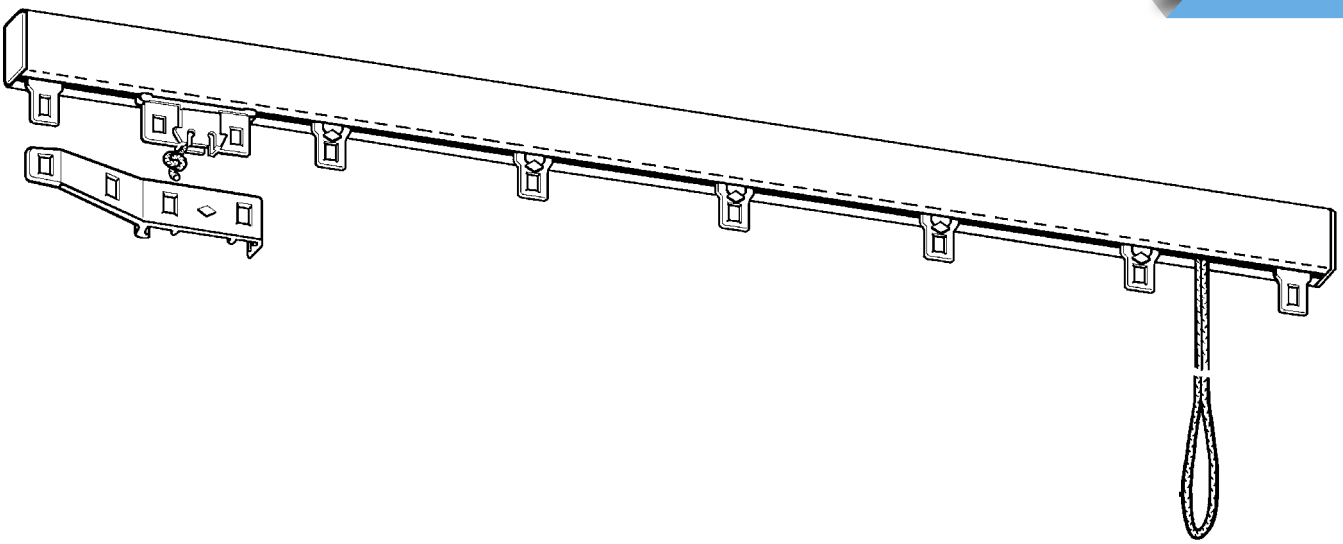

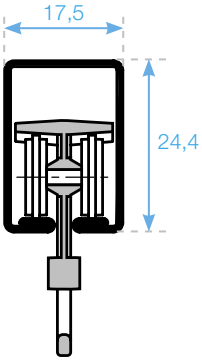

Rail 100 - 24x16 mm - Cintrable

Connu sous sa section 24x16 mm, le rail 100, inventé en 1924 par la Société Boulet, reste un produit référent en termes de qualité et de fiabilité.
Profilé en aluminium, le rail 100 offre une excellente robustesse pour de grandes largeurs de fenêtres. Les composants sont en polyamide, traités anti UV. Les galets et les poulies sont montés sur un axe acier assurant un fonctionnement doux et silencieux.

Droit ou cintré **(plein cintre ou coudé)**, le rail 24x16 mm est disponible en deux coloris avec ou sans cordon de tirage.
La gamme offre un grand choix de supports pour s'adapter à toute configuration de pose.

Duralac

Duralor

Cotes en mm

Rail 100 aluminium
24x16 mm

Composants d'une tringle 1 rideau avec tirage

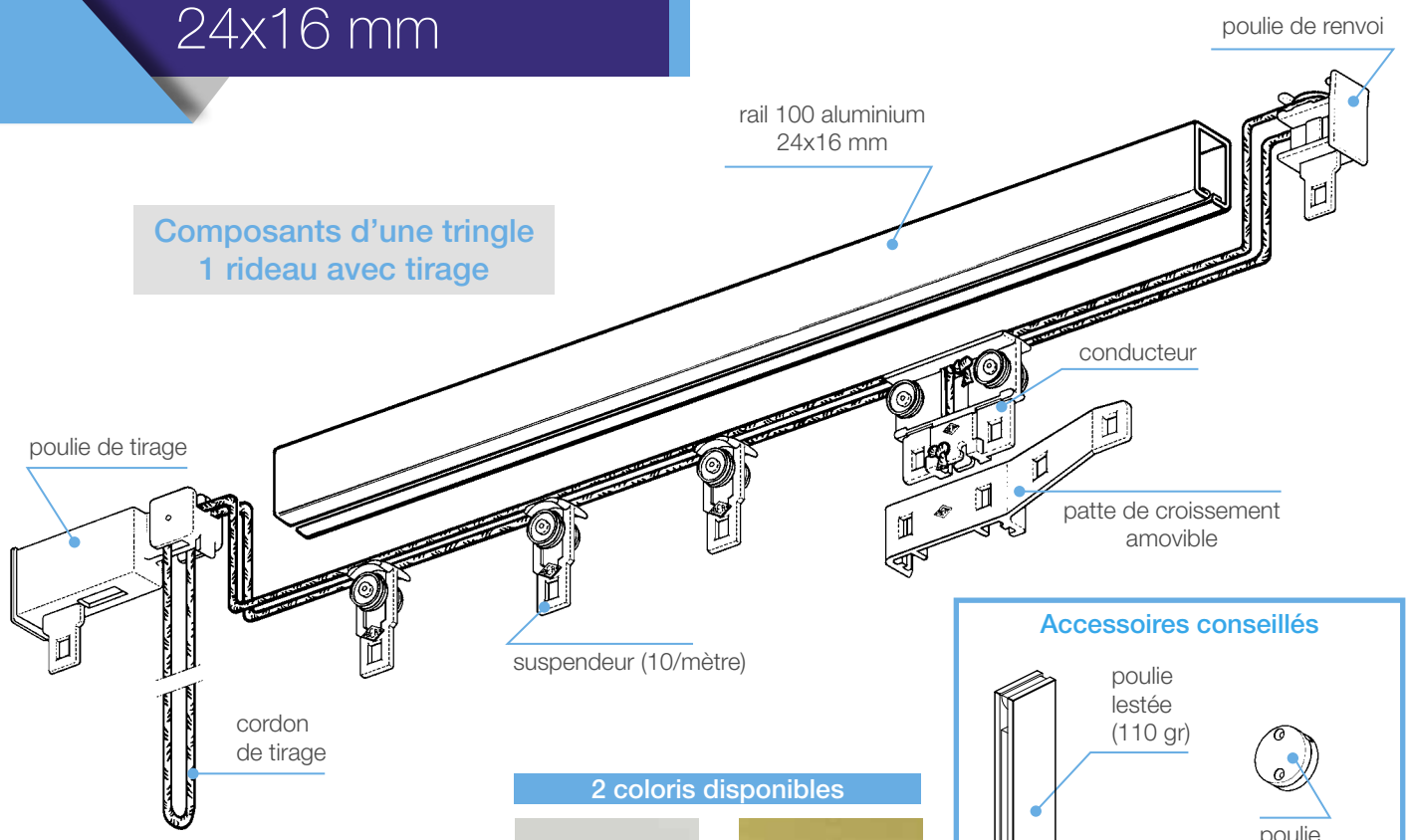

2 coloris disponibles

Duralac Duralor

Accessoires conseillés

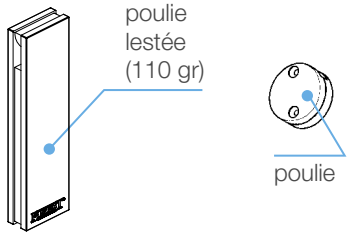

Caractéristiques

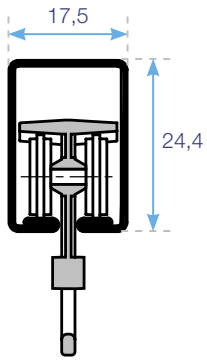

Cotes en mm

- **Matière et coloris :** rail extrudé
  - Rail aluminium laqué
  - **2 coloris** disponibles : **Duralac** (Blanc - RAL 9010), **Duralor** (Satiné or)
- **Pose :** Plafond ou murale par différents supports pour une ou deux tringles. Ecartement de 70 cm maximum entre 2 supports.
- **Utilisation :** tringle droite ou cintrée avec ou sans cordon de tirage. Cintrage vers l'extérieur ou l'intérieur avec un rayon de 10 cm minimum. Se cintre également pour du sur-mesure et pour les bow-windows en demi cercle. Plein cintre avec un rayon de 70 cm minimum.
  - Pour voilages et doubles rideaux
  - Hauteur maxi. : 3M00 - Poids maximum recommandé : 3Kg/mètre.
  - Poids du tissu maximum recommandé : 500 gr/m²
  - **Longueur maxi. : 11M90**

Types de pose

Pose au plafond

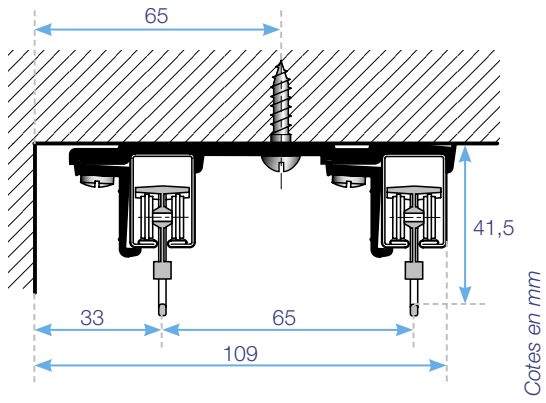

Pose au mur (support retour 12 cm)

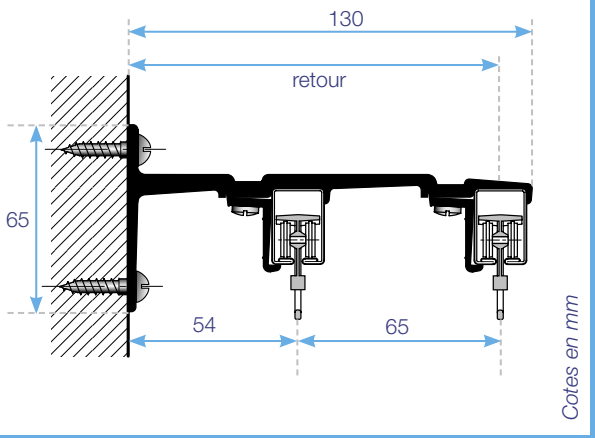

Rail 100 - 24x16 mm sur-mesure

Tringles sans tirage

Sans cordon de tirage, tringle 103
• Standard •

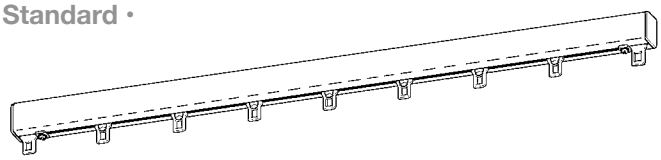

Sans cordon de tirage, tringle 103
• 1 Conducteur •

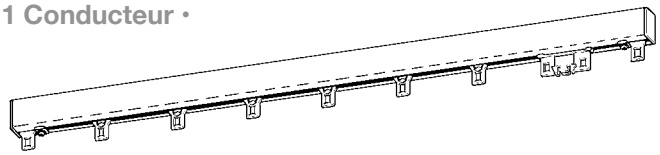

Sans cordon de tirage, tringle 103
• 2 Conducteurs + patte de croisement •

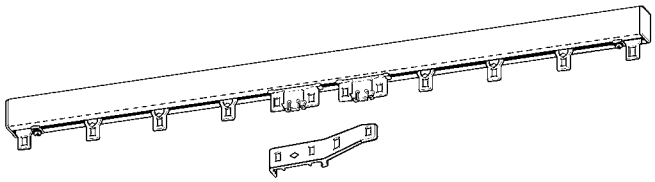

COMPOSITION DES TRINGLES :

- 1 rail sur-mesure de 1M00 à 5M95 en 1 partie
- 10 suspendeurs au mètre
- 2 fixes embouts

Tringles avec tirage

Avec cordon de tirage, tringle 104
• 1 rideau •

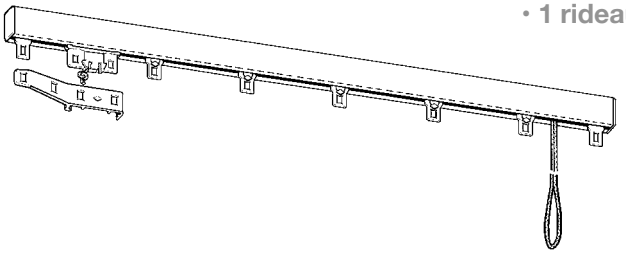

Avec cordon de tirage, tringle 104
• 2 rideaux •

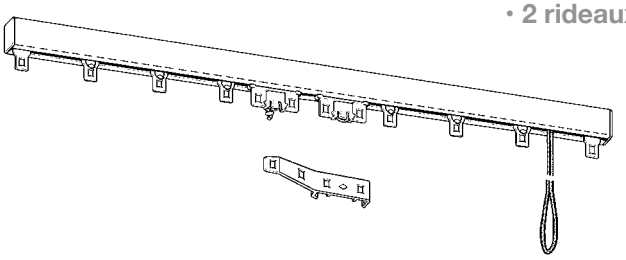

COMPOSITION DES TRINGLES :

- 1 rail sur-mesure de 1M00 à 5M95 en 1 partie
- 10 suspendeurs au mètre
- 1 ou 2 conducteurs avec patte de croisement amovible
- Cordon de tirage sans fin ø3 mm - hauteur 2M50
- 1 poulie de renvoi et 1 poulie de tirage

Rail 100 - 24x16 mm cintrable

TRINGLES CINTRÉES SIMPLES

Ci-contre, quelques exemples de cintrages simples.

Ce rail étant symétrique, il peut donc se cintrer aussi bien avec des rayons intérieurs et extérieurs sur une même installation.

Cintrage en atelier d'après calibre grandeur réelle.
Si calibre non fourni : majoration
B24110 = 36,60 € TTC / le mètre.

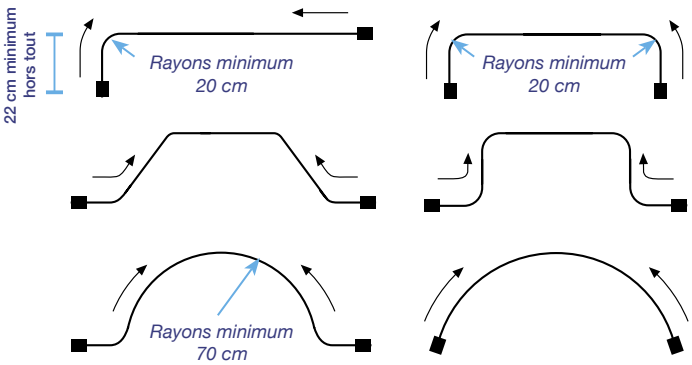

Rail 100 aluminium
24x16 mm

Tringles sur-mesure **sans tirage - Duralac**

Duralac

		Qté	Référence	Prix Public
Tringle 103 sans tirage 1M00 -> 1M10	Duralac	x1	B35437	30,79 €
Tringle 103 sans tirage 1M11 -> 1M20	Duralac	x1	B35438	32,77 €
Tringle 103 sans tirage 1M21 -> 1M30	Duralac	x1	B35439	34,94 €
Tringle 103 sans tirage 1M31 -> 1M40	Duralac	x1	B35440	37,09 €
Tringle 103 sans tirage 1M41 -> 1M50	Duralac	x1	B35441	39,32 €
Tringle 103 sans tirage 1M51 -> 1M60	Duralac	x1	B35442	41,51 €
Tringle 103 sans tirage 1M61 -> 1M70	Duralac	x1	B35443	43,67 €
Tringle 103 sans tirage 1M71 -> 1M80	Duralac	x1	B35444	45,80 €
Tringle 103 sans tirage 1M81 -> 1M90	Duralac	x1	B35445	47,97 €
Tringle 103 sans tirage 1M91 -> 2M00	Duralac	x1	B35446	50,15 €
Tringle 103 sans tirage 2M01 -> 2M10	Duralac	x1	B35447	52,32 €
Tringle 103 sans tirage 2M11 -> 2M20	Duralac	x1	B35448	54,47 €
Tringle 103 sans tirage 2M21 -> 2M30	Duralac	x1	B35449	56,70 €
Tringle 103 sans tirage 2M31 -> 2M40	Duralac	x1	B35450	58,83 €
Tringle 103 sans tirage 2M41 -> 2M50	Duralac	x1	B35451	61,00 €
Tringle 103 sans tirage 2M51 -> 2M60	Duralac	x1	B35452	63,20 €
Tringle 103 sans tirage 2M61 -> 2M70	Duralac	x1	B35453	65,33 €
Tringle 103 sans tirage 2M71 -> 2M80	Duralac	x1	B35454	67,50 €
Tringle 103 sans tirage 2M81 -> 2M90	Duralac	x1	B35455	69,66 €
Tringle 103 sans tirage 2M91 -> 3M00	Duralac	x1	B35456	71,58 €
Tringle 103 sans tirage 3M01 -> 3M10	Duralac	x1	B35457	74,05 €
Tringle 103 sans tirage 3M11 -> 3M20	Duralac	x1	B35458	76,23 €
Tringle 103 sans tirage 3M21 -> 3M30	Duralac	x1	B35459	78,40 €
Tringle 103 sans tirage 3M31 -> 3M40	Duralac	x1	B35460	80,56 €
Tringle 103 sans tirage 3M41 -> 3M50	Duralac	x1	B35461	82,71 €
Tringle 103 sans tirage 3M51 -> 3M60	Duralac	x1	B35462	84,88 €
Tringle 103 sans tirage 3M61 -> 3M70	Duralac	x1	B35463	87,04 €
Tringle 103 sans tirage 3M71 -> 3M80	Duralac	x1	B35464	89,24 €
Tringle 103 sans tirage 3M81 -> 3M90	Duralac	x1	B35465	91,41 €
Tringle 103 sans tirage 3M91 -> 4M00	Duralac	x1	B35466	93,59 €
Tringle 103 sans tirage 4M01 -> 5M95	Duralac	M	B35436	28,60 €

Tringles sur-mesure **sans tirage - Duralor**

Duralor

		Qté	Référence	Prix Public
Tringle 103 sans tirage 1M00 -> 1M10	Duralor	x1	B35530	31,57 €
Tringle 103 sans tirage 1M11 -> 1M20	Duralor	x1	B35531	33,72 €
Tringle 103 sans tirage 1M21 -> 1M30	Duralor	x1	B35532	35,92 €
Tringle 103 sans tirage 1M31 -> 1M40	Duralor	x1	B35533	38,09 €
Tringle 103 sans tirage 1M41 -> 1M50	Duralor	x1	B35534	40,27 €
Tringle 103 sans tirage 1M51 -> 1M60	Duralor	x1	B35535	42,46 €
Tringle 103 sans tirage 1M61 -> 1M70	Duralor	x1	B35536	44,62 €
Tringle 103 sans tirage 1M71 -> 1M80	Duralor	x1	B35537	46,77 €
Tringle 103 sans tirage 1M81 -> 1M90	Duralor	x1	B35538	48,95 €
Tringle 103 sans tirage 1M91 -> 2M00	Duralor	x1	B35539	51,10 €
Tringle 103 sans tirage 2M01 -> 2M10	Duralor	x1	B35540	53,30 €
Tringle 103 sans tirage 2M11 -> 2M20	Duralor	x1	B35541	55,47 €
Tringle 103 sans tirage 2M21 -> 2M30	Duralor	x1	B35542	57,65 €
Tringle 103 sans tirage 2M31 -> 2M40	Duralor	x1	B35543	59,80 €
Tringle 103 sans tirage 2M41 -> 2M50	Duralor	x1	B35544	61,98 €
Tringle 103 sans tirage 2M51 -> 2M60	Duralor	x1	B35545	64,13 €

Rail 100 aluminium
24x16 mm

		Qté	Référence	Prix Public
Tringle 103 sans tirage 2M61 -> 2M70	Duralor	x1	B35546	66,33 €
Tringle 103 sans tirage 2M71 -> 2M80	Duralor	x1	B35547	68,50 €
Tringle 103 sans tirage 2M81 -> 2M90	Duralor	x1	B35548	70,68 €
Tringle 103 sans tirage 2M91 -> 3M00	Duralor	x1	B35549	72,83 €
Tringle 103 sans tirage 3M01 -> 3M10	Duralor	x1	B35550	75,03 €
Tringle 103 sans tirage 3M11 -> 3M20	Duralor	x1	B35551	77,16 €
Tringle 103 sans tirage 3M21 -> 3M30	Duralor	x1	B35552	79,36 €
Tringle 103 sans tirage 3M31 -> 3M40	Duralor	x1	B35553	81,53 €
Tringle 103 sans tirage 3M41 -> 3M50	Duralor	x1	B35554	83,66 €
Tringle 103 sans tirage 3M51 -> 3M60	Duralor	x1	B35555	85,84 €
Tringle 103 sans tirage 3M61 -> 3M70	Duralor	x1	B35556	87,99 €
Tringle 103 sans tirage 3M71 -> 3M80	Duralor	x1	B35557	90,21 €
Tringle 103 sans tirage 3M81 -> 3M90	Duralor	x1	B35558	92,38 €
Tringle 103 sans tirage 3M91 -> 4M00	Duralor	x1	B35559	94,56 €
Tringle 103 sans tirage 4M01 -> 5M95	Duralor	M	B35529	30,02 €

Option tringles sur-mesure **sans tirage**

	Qté	Référence	Prix Public
Majoration 1 conducteur monté	x1	B24111	1,47 €
Majoration 2 conducteurs montés	x1	B24112	2,90 €
Majoration 1 conducteur + 1 patte montés	x1	B24113	2,47 €
Majoration 2 conducteurs + 1 patte montés	x1	B24114	3,90 €
Majoration 1 suspendeur B03235 monté	x1	B24115	0,48 €
Majoration perçage trou de gond à 2,5 cm	x1	B24116	3,49 €
Majoration perçage trou de gond à 5 cm	x1	B24117	3,49 €

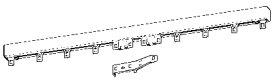

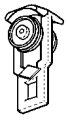

Majoration perçage trou de gond à 5 cm.

Majoration perçage trou de gond à 2,5 cm.

Rail 100 aluminium
24x16 mm

Tringles sur-mesure **avec tirage 1 rideau - Duralac**

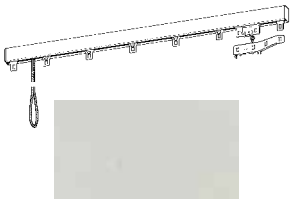

Duralac

		Qté	Référence	Prix Public
Tringle 104 1 rideau 1M00 -> 1M10	Duralac	x1	B35468	34,81 €
Tringle 104 1 rideau 1M11 -> 1M20	Duralac	x1	B35469	37,28 €
Tringle 104 1 rideau 1M21 -> 1M30	Duralac	x1	B35470	39,61 €
Tringle 104 1 rideau 1M31 -> 1M40	Duralac	x1	B35471	42,01 €
Tringle 104 1 rideau 1M41 -> 1M50	Duralac	x1	B35472	44,41 €
Tringle 104 1 rideau 1M51 -> 1M60	Duralac	x1	B35473	46,84 €
Tringle 104 1 rideau 1M61 -> 1M70	Duralac	x1	B35474	49,24 €
Tringle 104 1 rideau 1M71 -> 1M80	Duralac	x1	B35475	51,66 €
Tringle 104 1 rideau 1M81 -> 1M90	Duralac	x1	B35476	54,04 €
Tringle 104 1 rideau 1M91 -> 2M00	Duralac	x1	B35477	56,47 €
Tringle 104 1 rideau 2M01 -> 2M10	Duralac	x1	B35478	58,85 €
Tringle 104 1 rideau 2M11 -> 2M20	Duralac	x1	B35479	61,23 €
Tringle 104 1 rideau 2M21 -> 2M30	Duralac	x1	B35480	63,63 €
Tringle 104 1 rideau 2M31 -> 2M40	Duralac	x1	B35481	66,10 €
Tringle 104 1 rideau 2M41 -> 2M50	Duralac	x1	B35482	68,50 €
Tringle 104 1 rideau 2M51 -> 2M60	Duralac	x1	B35483	70,88 €
Tringle 104 1 rideau 2M61 -> 2M70	Duralac	x1	B35484	73,31 €
Tringle 104 1 rideau 2M71 -> 2M80	Duralac	x1	B35485	75,73 €
Tringle 104 1 rideau 2M81 -> 2M90	Duralac	x1	B35486	78,11 €
Tringle 104 1 rideau 2M91 -> 3M00	Duralac	x1	B35487	80,53 €
Tringle 104 1 rideau 3M01 -> 3M10	Duralac	x1	B35488	82,87 €
Tringle 104 1 rideau 3M11 -> 3M20	Duralac	x1	B35489	85,34 €
Tringle 104 1 rideau 3M21 -> 3M30	Duralac	x1	B35490	87,72 €
Tringle 104 1 rideau 3M31 -> 3M40	Duralac	x1	B35491	90,12 €
Tringle 104 1 rideau 3M41 -> 3M50	Duralac	x1	B35492	92,54 €
Tringle 104 1 rideau 3M51 -> 3M60	Duralac	x1	B35493	94,97 €
Tringle 104 1 rideau 3M61 -> 3M70	Duralac	x1	B35494	97,32 €
Tringle 104 1 rideau 3M71 -> 3M80	Duralac	x1	B35495	99,75 €
Tringle 104 1 rideau 3M81 -> 3M90	Duralac	x1	B35496	102,13 €
Tringle 104 1 rideau 3M91 -> 4M00	Duralac	x1	B35497	104,60 €
Tringle 104 1 rideau 4M01 -> 5M95	Duralac	M	B35467	32,81 €

Tringles sur-mesure **avec tirage 2 rideaux - Duralac**

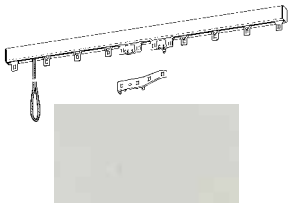

Duralac

		Qté	Référence	Prix Public
Tringle 104 2 rideaux 1M00 -> 1M10	Duralac	x1	B35499	37,00 €
Tringle 104 2 rideaux 1M11 -> 1M20	Duralac	x1	B35500	39,41 €
Tringle 104 2 rideaux 1M21 -> 1M30	Duralac	x1	B35501	41,83 €
Tringle 104 2 rideaux 1M31 -> 1M40	Duralac	x1	B35502	44,19 €
Tringle 104 2 rideaux 1M41 -> 1M50	Duralac	x1	B35503	46,68 €
Tringle 104 2 rideaux 1M51 -> 1M60	Duralac	x1	B35504	49,08 €
Tringle 104 2 rideaux 1M61 -> 1M70	Duralac	x1	B35505	51,44 €
Tringle 104 2 rideaux 1M71 -> 1M80	Duralac	x1	B35506	53,86 €
Tringle 104 2 rideaux 1M81 -> 1M90	Duralac	x1	B35507	56,26 €
Tringle 104 2 rideaux 1M91 -> 2M00	Duralac	x1	B35508	58,69 €
Tringle 104 2 rideaux 2M01 -> 2M10	Duralac	x1	B35509	61,05 €
Tringle 104 2 rideaux 2M11 -> 2M20	Duralac	x1	B35510	63,47 €
Tringle 104 2 rideaux 2M21 -> 2M30	Duralac	x1	B35511	65,90 €
Tringle 104 2 rideaux 2M31 -> 2M40	Duralac	x1	B35512	68,30 €
Tringle 104 2 rideaux 2M41 -> 2M50	Duralac	x1	B35513	70,70 €
Tringle 104 2 rideaux 2M51 -> 2M60	Duralac	x1	B35514	73,06 €

Rail 100 aluminium
24x16 mm

		Qté	Référence	Prix Public
Tringle 104 2 rideaux 2M61 -> 2M70	Duralac	x1	B35515	75,48 €
Tringle 104 2 rideaux 2M71 -> 2M80	Duralac	x1	B35516	77,91 €
Tringle 104 2 rideaux 2M81 -> 2M90	Duralac	x1	B35517	80,31 €
Tringle 104 2 rideaux 2M91 -> 3M00	Duralac	x1	B35518	82,71 €
Tringle 104 2 rideaux 3M01 -> 3M10	Duralac	x1	B35519	85,13 €
Tringle 104 2 rideaux 3M11 -> 3M20	Duralac	x1	B35520	87,54 €
Tringle 104 2 rideaux 3M21 -> 3M30	Duralac	x1	B35521	89,94 €
Tringle 104 2 rideaux 3M31 -> 3M40	Duralac	x1	B35522	92,36 €
Tringle 104 2 rideaux 3M41 -> 3M50	Duralac	x1	B35523	94,72 €
Tringle 104 2 rideaux 3M51 -> 3M60	Duralac	x1	B35524	97,12 €
Tringle 104 2 rideaux 3M61 -> 3M70	Duralac	x1	B35525	99,55 €
Tringle 104 2 rideaux 3M71 -> 3M80	Duralac	x1	B35526	101,92 €
Tringle 104 2 rideaux 3M81 -> 3M90	Duralac	x1	B35527	104,35 €
Tringle 104 2 rideaux 3M91 -> 4M00	Duralac	x1	B35528	106,80 €
Tringle 104 2 rideaux 4M01 -> 5M95	Duralac	M	B35498	33,38 €

Tringles sur-mesure **avec tirage 1 rideau - Duralor**

Duralor

		Qté	Référence	Prix Public
Tringle 104 1 rideau 1M00 -> 1M10	Duralor	x1	B35561	36,82 €
Tringle 104 1 rideau 1M11 -> 1M20	Duralor	x1	B35562	39,32 €
Tringle 104 1 rideau 1M21 -> 1M30	Duralor	x1	B35563	41,76 €
Tringle 104 1 rideau 1M31 -> 1M40	Duralor	x1	B35564	44,19 €
Tringle 104 1 rideau 1M41 -> 1M50	Duralor	x1	B35565	46,72 €
Tringle 104 1 rideau 1M51 -> 1M60	Duralor	x1	B35566	49,19 €
Tringle 104 1 rideau 1M61 -> 1M70	Duralor	x1	B35567	51,66 €
Tringle 104 1 rideau 1M71 -> 1M80	Duralor	x1	B35568	54,16 €
Tringle 104 1 rideau 1M81 -> 1M90	Duralor	x1	B35569	56,56 €
Tringle 104 1 rideau 1M91 -> 2M00	Duralor	x1	B35570	59,07 €
Tringle 104 1 rideau 2M01 -> 2M10	Duralor	x1	B35571	61,52 €
Tringle 104 1 rideau 2M11 -> 2M20	Duralor	x1	B35572	64,04 €
Tringle 104 1 rideau 2M21 -> 2M30	Duralor	x1	B35573	66,48 €
Tringle 104 1 rideau 2M31 -> 2M40	Duralor	x1	B35574	68,98 €
Tringle 104 1 rideau 2M41 -> 2M50	Duralor	x1	B35575	71,42 €
Tringle 104 1 rideau 2M51 -> 2M60	Duralor	x1	B35576	73,87 €
Tringle 104 1 rideau 2M61 -> 2M70	Duralor	x1	B35577	76,34 €
Tringle 104 1 rideau 2M71 -> 2M80	Duralor	x1	B35578	78,83 €
Tringle 104 1 rideau 2M81 -> 2M90	Duralor	x1	B35579	81,30 €
Tringle 104 1 rideau 2M91 -> 3M00	Duralor	x1	B35580	83,77 €
Tringle 104 1 rideau 3M01 -> 3M10	Duralor	x1	B35581	86,27 €
Tringle 104 1 rideau 3M11 -> 3M20	Duralor	x1	B35582	88,71 €
Tringle 104 1 rideau 3M21 -> 3M30	Duralor	x1	B35583	91,16 €
Tringle 104 1 rideau 3M31 -> 3M40	Duralor	x1	B35584	93,65 €
Tringle 104 1 rideau 3M41 -> 3M50	Duralor	x1	B35585	96,17 €
Tringle 104 1 rideau 3M51 -> 3M60	Duralor	x1	B35586	98,59 €
Tringle 104 1 rideau 3M61 -> 3M70	Duralor	x1	B35587	101,06 €
Tringle 104 1 rideau 3M71 -> 3M80	Duralor	x1	B35588	103,56 €
Tringle 104 1 rideau 3M81 -> 3M90	Duralor	x1	B35589	106,03 €
Tringle 104 1 rideau 3M91 -> 4M00	Duralor	x1	B35590	108,50 €
Tringle 104 1 rideau 4M01 -> 5M95	Duralor	M	B35560	35,35 €

Rail 100 aluminium
24x16 mm

Tringles sur-mesure **avec tirage 2 rideaux - Duralor**

Duralor

		Qté	Référence	Prix Public
Tringle 104 2 rideaux 1M00 -> 1M10	Duralor	x1	B35592	38,64 €
Tringle 104 2 rideaux 1M11 -> 1M20	Duralor	x1	B35593	41,08 €
Tringle 104 2 rideaux 1M21 -> 1M30	Duralor	x1	B35594	43,58 €
Tringle 104 2 rideaux 1M31 -> 1M40	Duralor	x1	B35595	46,07 €
Tringle 104 2 rideaux 1M41 -> 1M50	Duralor	x1	B35596	48,52 €
Tringle 104 2 rideaux 1M51 -> 1M60	Duralor	x1	B35597	51,01 €
Tringle 104 2 rideaux 1M61 -> 1M70	Duralor	x1	B35598	53,43 €
Tringle 104 2 rideaux 1M71 -> 1M80	Duralor	x1	B35599	55,92 €
Tringle 104 2 rideaux 1M81 -> 1M90	Duralor	x1	B35600	58,42 €
Tringle 104 2 rideaux 1M91 -> 2M00	Duralor	x1	B35601	60,91 €
Tringle 104 2 rideaux 2M01 -> 2M10	Duralor	x1	B35602	63,36 €
Tringle 104 2 rideaux 2M11 -> 2M20	Duralor	x1	B35603	65,80 €
Tringle 104 2 rideaux 2M20 -> 2M30	Duralor	x1	B35604	68,30 €
Tringle 104 2 rideaux 2M31 -> 2M40	Duralor	x1	B35605	70,77 €
Tringle 104 2 rideaux 2M41 -> 2M50	Duralor	x1	B35606	73,26 €
Tringle 104 2 rideaux 2M51 -> 2M60	Duralor	x1	B35607	75,73 €
Tringle 104 2 rideaux 2M61 -> 2M70	Duralor	x1	B35608	78,18 €
Tringle 104 2 rideaux 2M71 -> 2M80	Duralor	x1	B35609	80,65 €
Tringle 104 2 rideaux 2M81 -> 2M90	Duralor	x1	B35610	83,14 €
Tringle 104 2 rideaux 2M91 -> 3M00	Duralor	x1	B35613	85,59 €
Tringle 104 2 rideaux 3M01 -> 3M10	Duralor	x1	B35614	88,01 €
Tringle 104 2 rideaux 3M11 -> 3M20	Duralor	x1	B35615	90,53 €
Tringle 104 2 rideaux 3M21 -> 3M30	Duralor	x1	B35616	93,00 €
Tringle 104 2 rideaux 3M31 -> 3M40	Duralor	x1	B35617	95,44 €
Tringle 104 2 rideaux 3M41 -> 3M50	Duralor	x1	B35618	97,94 €
Tringle 104 2 rideaux 3M51 -> 3M60	Duralor	x1	B35619	100,41 €
Tringle 104 2 rideaux 3M61 -> 3M70	Duralor	x1	B35620	102,90 €
Tringle 104 2 rideaux 3M71 -> 3M80	Duralor	x1	B35621	105,35 €
Tringle 104 2 rideaux 3M81 -> 3M90	Duralor	x1	B35622	107,82 €
Tringle 104 2 rideaux 3M91 -> 4M00	Duralor	x1	B35623	110,31 €
Tringle 104 2 rideaux 4M01 -> 5M95	Duralor	M	B35591	35,85 €

Option tringles sur-mesure **avec tirage**

	Qté	Référence	Prix Public
Drisse polypropylène ø3 mm supplémentaire - le mètre	M	B24228	0,45 €
Majoration 1 suspendeur B03235 monté	x1	B24115	0,48 €
Majoration perçage trou de gond à 2,5 cm	x1	B24116	3,49 €
Majoration perçage trou de gond à 5 cm	x1	B24117	3,49 €

*Voir exemple photos perçage trou de gond **page 07**.*

Rail 100 aluminium
24x16 mm

Rail 100 - 24x16 mm cintrable

Ci-contre, quelques exemples de cintrages simples.

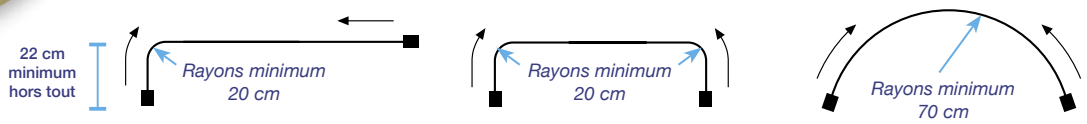

PRÉCISER LE CÔTÉ DU CORDON AVANT LA FABRICATION AINSI QUE LA HAUTEUR DU CORDON.
SI HAUTEUR SUPÉRIEURE À 2M50 : MAJORATION SUPPLÉMENT DE DRISSE B24228 = 0,45 € / M.

Cintrage en atelier d'après calibre grandeur réelle.
Si calibre non fourni : majoration - **B24110 = 36,60 € TTC / le mètre.**

Tringle sur-mesure sans cordon de tirage cintrable (sans support)

	Coloris	Tringle sans tirage Référence	Qté	Prix Public
Tringle sans cordon de tirage plein cintre	Duralac	B35813	M	64,54 €
Tringle sans cordon de tirage plein cintre	Duralor	B35816	M	69,43 €
Tringle sur-mesure 103 + majoration 1 coude ou 2 coudes				
Majoration 1 coude		B34611	x1	27,78 €
Majoration 2 coudes		B35611	x1	55,52 €

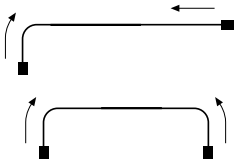

Tringle sur-mesure avec cordon de tirage cintrable

	Coloris	Tringle avec tirage Qté	Référence	Prix Public
Tringle 104 1 rideau avec cordon de tirage plein cintre	Duralac	M	B35814	67,21 €
Tringle 104 1 rideau avec cordon de tirage plein cintre	Duralor	M	B35817	72,08 €
Tringle 104 2 rideaux avec cordon de tirage plein cintre	Duralac	M	B35815	67,64 €
Tringle 104 2 rideaux avec cordon de tirage plein cintre	Duralor	M	B35818	72,56 €
Tringle 1 ou 2 rideaux avec tirage + majoration 1 coude ou 2 coudes				
Majoration 1 coude		x1	B34611	27,78 €
Majoration 2 coudes		x1	B35611	55,52 €

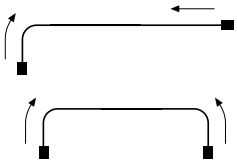

Les supports du Rail 100 - 24x16 mm sont disponibles à la **page 15.**

Rail 100 aluminium
24x16 mm

Composants

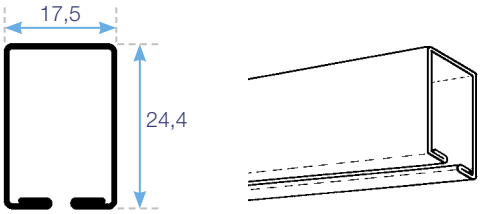

RAIL 100 ALUMINIUM - 24x16 mm

Rail aluminium laqué - sans ajour
Longueur sur-mesure : 5M95
Coloris : Duralac ou Duralor

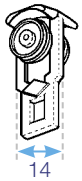

SUSPENDEUR, polyamide.
Roulettes en ABS montées sur axe acier

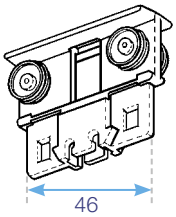

CONDUCTEUR, polyamide.
Roulettes en ABS montées sur axe acier

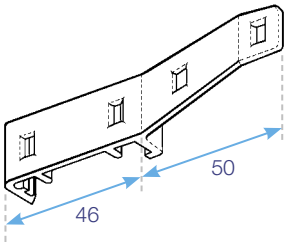

PATTE DE CROISEMENT, polyamide.
S'encliquette sur le conducteur

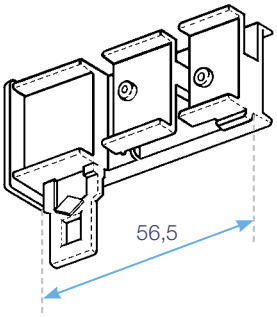

POULIE DE TIRAGE, polyamide.
Poulie montée sur axes acier.

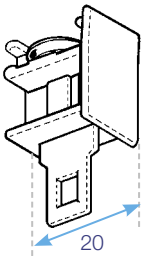

POULIE DE RENVOI, polyamide.
Poulie montée sur axes acier

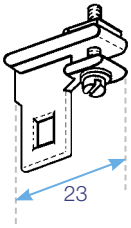

FIXE MOBILE
polyamide.

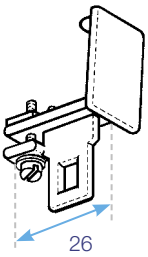

FIXE EMBOUT, polyamide.

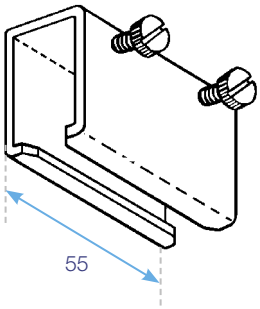

RACCORD DE RAILS
aluminium

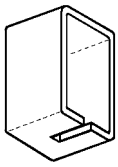

EMBOUT
polyamide.

COLLIERS

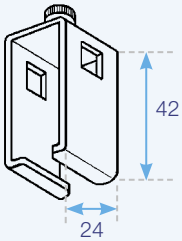

COLLIER COULISSANT
aluminium.
Pour pose de face avec fers carrés 8 mm.

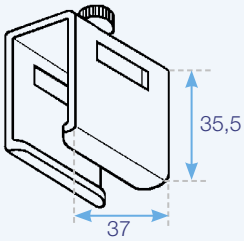

COLLIER COULISSANT
aluminium.
Pour pose de face avec fers plats, section 20x5 ou 20x4 mm.

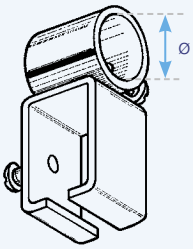

FIXATION POUR SUPPORT LAITON
acier
Collier à bride pour ø13 et ø16 mm, laitonné.

Cotes en mm

Composants

Supports de face et plafond

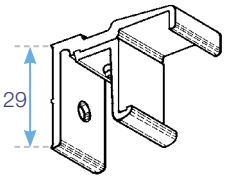

SUPPORT MURAL
Aluminium filé.
Pour pose sur coffre, retour 3 cm.
Fixation par 1 vis apparente ø5 mm.
(vis de pose non fournie).

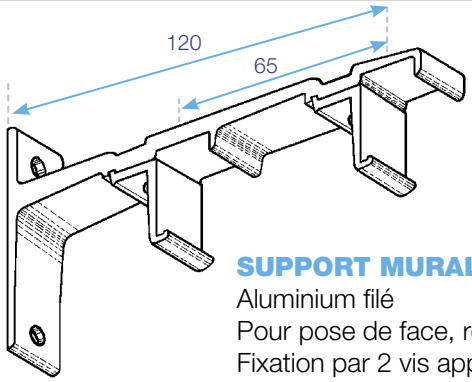

SUPPORT MURAL DOUBLE
Aluminium filé
Pour pose de face, retour 12 cm.
Fixation par 2 vis apparentes ø5 mm. *(vis de pose non fournies)*.

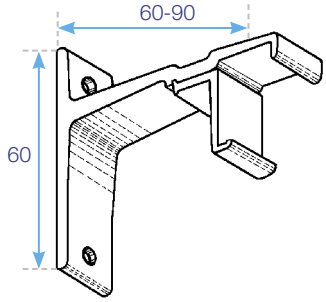

SUPPORT MURAL
Aluminium filé.
Pour pose de face, retours 6 - 9 cm. Fixation par 2 vis apparentes ø5 mm.
(vis de pose non fournies).

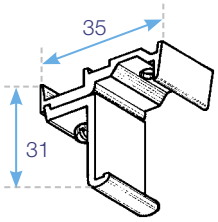

SUPPORT PLAFOND
Aluminium filé.
Pose directe au plafond ou sur ferrures.
Fixation par 1 vis ø4,5 mm.
(vis de pose non fournie).

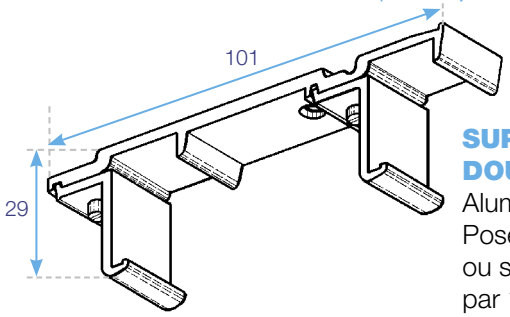

SUPPORT PLAFOND DOUBLE
Aluminium filé
Pose directe au plafond ou sur ferrures.Fixation par 1 vis apparente ø5 mm *(vis de pose non fournie)*.

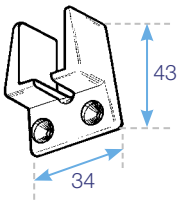

SUPPORT ENTRE-MURS
Plastique.
Fixation par 2 vis apparentes ø4 mm.
(vis de pose non fournies).

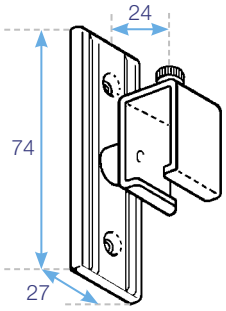

SUPPORT MURAL
Métal embouti
Pour pose sur coffre.
Fixation par 2 vis apparentes ø4 mm.
(vis de pose non fournies).

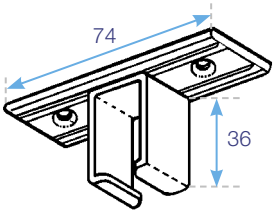

SUPPORT PLAFOND
Métal embouti.
Fixation par 2 vis apparentes ø 4 mm.
(vis de pose non fournies).

Cotes en mm

ACCESSOIRES FERRURES - p 22

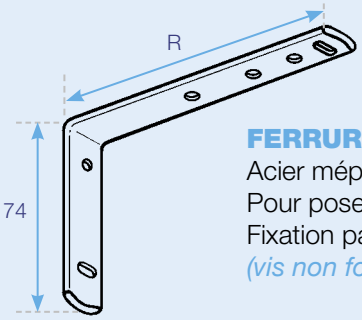

FERRURE PERCÉE
Acier méplat 18 x 4 mm.
Pour poses de face ou entre-murs.
Fixation par 2 vis apparentes ø5 mm
(vis non fournies).

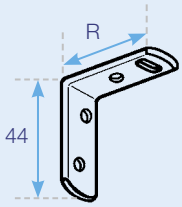

FERRURE PERCÉE
Acier méplat 18 x 4 mm.
Pour poses de face ou entre-murs.
Fixation par 2 vis apparentes R ø 5mm
(vis non fournies).

ACCESSOIRES DE TIRAGE - p 23

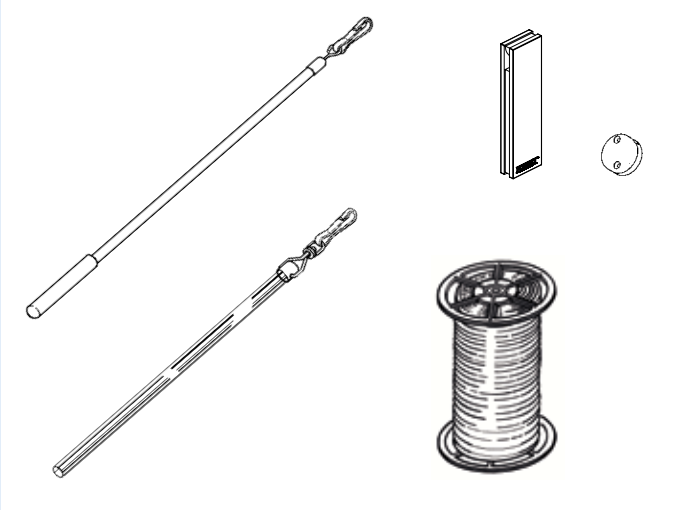

Rail 100 aluminium
24x16 mm

Rail 100 **en longueur de 5M95**

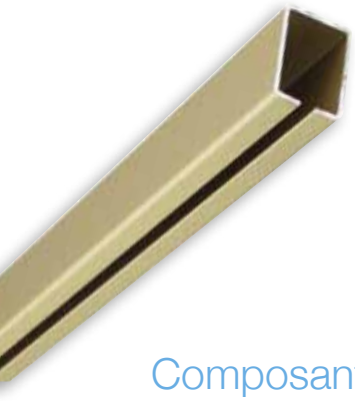

	Coloris	Qté	Référence	Prix Public
Rail 100 - 24x16 mm - cintrable 5M95	Duralac	x1	B35368	50,78 €
Rail 100 - 24x16 mm - cintrable 5M95	Duralor	x1	B35379	78,24 €
Rail 100 - 24x16 mm - sur-mesure au mètre	Duralac	M	B36092	13,53 €
Rail 100 - 24x16 mm - sur-mesure au mètre	Duralor	M	B35913	16,68 €

Composants **- Rail 100**

	Coloris	Qté	Référence	Prix Public
Suspendeur	Polyamide Ivoire	x1	B03235	0,75 €
Paquet de 100 suspendeurs	Polyamide Ivoire	x1	B03236	36,23 €
Paquet de 1000 suspendeurs	Polyamide Ivoire	x1	B03237	328,43 €
Conducteur	Polyamide Ivoire	x1	B03241	1,87 €
Paquet de 100 conducteurs	Polyamide Ivoire	x1	B03242	180,00 €
Patte de croisement	Polyamide Ivoire	x1	B03121	1,16 €
Paquet de 100 pattes de croisement	Polyamide Ivoire	x1	B03122	86,18 €
Poulie de renvoi	Polyamide Ivoire	x1	B03155	1,13 €
Paquet de 100 poulies de renvoi	Polyamide Ivoire	x1	B03156	79,97 €
Poulie de tirage pour 104 ou Prestige	Polyamide Ivoire	x1	B03157	1,86 €
Paquet de 100 poulies de tirage pour 104 ou Prestige	Polyamide Ivoire	x1	B03158	148,17 €
Poulie de tirage pour rail sans ajour	Polyamide Ivoire	x1	B04931	2,86 €
Paquet de 100 poulies de tirage pour rail sans ajour	Polyamide Ivoire	x1	B04932	248,24 €
Fixe mobile	Polyamide Ivoire	x1	B03132	1,70 €
Paquet de 100 fixes mobiles	Polyamide Ivoire	x1	B03133	138,88 €
Fixe embout	Polyamide Ivoire	x1	B03138	1,74 €
Paquet de 100 fixes embout	Polyamide Ivoire	x1	B03139	140,49 €

Rail 100 aluminium
24x16 mm

	Coloris	Qté	Référence	Prix Public
Embout	Polyamide blanc	x1	B03150	0,93 €
Paquet de 100 embouts	Polyamide blanc	x100	B03151	53,32 €

Raccord de rail 100 - Manchon	Duralac	x1	B35367	7,00 €

Supports - Rail 100

	Coloris	Qté	Référence	Prix Public
Support plafond simple	Duralac	x1	B35357	3,38 €
Support plafond simple	Duralor	x1	B35371	3,38 €

Support plafond double	Duralac	x1	B35358	6,12 €
Support plafond double	Duralor	x1	B35372	6,12 €

Support mural simple - Ret : 3 cm	Duralac	x1	B35359	4,42 €
Support mural simple - Ret : 3 cm	Duralor	x1	B35373	4,42 €

Support mural simple - Ret : 6 cm	Duralac	x1	B35360	6,37 €

Support mural simple - Ret : 9 cm	Duralac	x1	B35361	6,66 €
Support mural simple - Ret : 9 cm	Duralor	x1	B35375	6,66 €

Support mural double - Ret : 12 cm	Duralac	x1	B35362	9,11 €
Support mural double - Ret : 12 cm	Duralor	x1	B35376	9,11 €

Entre-murs	Plastique blanc	x1	B03321	1,38 €

Support plafond à platine	Duralac	x1	B35364	7,32 €

Rail 100 aluminium
24x16 mm

Supports - **Rail 100**

	Coloris	Qté	Référence	Prix Public
Collier coulissant pour fer carré	Duralac	x1	B35365	4,37 €

Collier coulissant pour fer plat	Duralac	x1	B35366	4,71 €

Collier pour support laiton - ø13 mm	Acier laitonné	x1	B07581	13,66 €
Collier pour support laiton - ø16 mm	Acier laitonné	x1	B07582	13,66 €

Le **collier pour support** ø13 mm permet l'installation d'un rail 100 (voilage) sur un support lorgnon ø13 mm d'une autre gamme (rideau épais).

Tringles
PRESTIGE

Rail 100 aluminium
24x16 mm

Rail 100 PRESTIGE 24x16 mm - sous fourreau P.V.C.

Avec cordon de tirage, tringle 101
• 1 rideau •

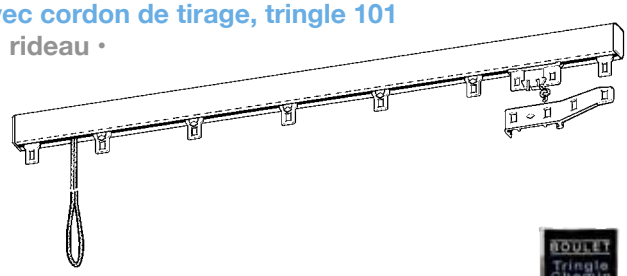

Avec cordon de tirage, tringle 101
• 2 rideaux •

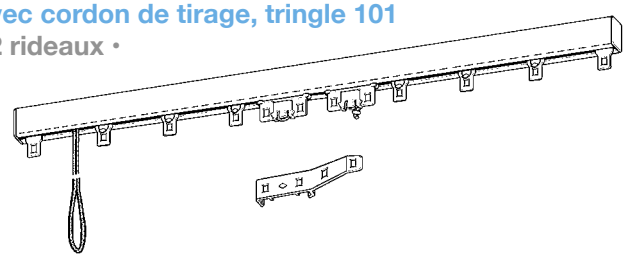

Tringles
PRESTIGE

COMPOSITION DES TRINGLES PRESTIGE :

- 1 tringle **"CHEMIN DE FER PRESTIGE"**
  longueurs fixes de 1M20 à 4M00 de 10 cm en 10 cm
- Cordon de tirage sans fin ø3 mm - hauteur 2M80
- Accessoires polyamide et poulies montées sur axe acier.

Conditionnement : fourreau P.V.C. cristal

sous fourreau Tringles avec tirage 1 rideau - Duralac

		Qté	Référence	Prix Public
Tringle 101 Prestige 1 rideau 1M20	Duralac	x1	B35655	30,09 €
Tringle 101 Prestige 1 rideau 1M30	Duralac	x1	B35656	31,91 €
Tringle 101 Prestige 1 rideau 1M40	Duralac	x1	B35657	33,70 €
Tringle 101 Prestige 1 rideau 1M50	Duralac	x1	B35658	35,53 €
Tringle 101 Prestige 1 rideau 1M60	Duralac	x1	B35659	37,37 €
Tringle 101 Prestige 1 rideau 1M70	Duralac	x1	B35660	39,11 €
Tringle 101 Prestige 1 rideau 1M80	Duralac	x1	B35661	40,90 €
Tringle 101 Prestige 1 rideau 1M90	Duralac	x1	B35662	42,74 €
Tringle 101 Prestige 1 rideau 2M00	Duralac	x1	B35663	44,55 €
Tringle 101 Prestige 1 rideau 2M10	Duralac	x1	B35664	46,32 €
Tringle 101 Prestige 1 rideau 2M20	Duralac	x1	B35665	48,15 €
Tringle 101 Prestige 1 rideau 2M30	Duralac	x1	B35666	49,94 €
Tringle 101 Prestige 1 rideau 2M40	Duralac	x1	B35667	51,73 €
Tringle 101 Prestige 1 rideau 2M50	Duralac	x1	B35668	53,55 €
Tringle 101 Prestige 1 rideau 2M60	Duralac	x1	B35669	55,31 €
Tringle 101 Prestige 1 rideau 2M70	Duralac	x1	B35670	57,15 €
Tringle 101 Prestige 1 rideau 2M80	Duralac	x1	B35671	59,01 €
Tringle 101 Prestige 1 rideau 2M90	Duralac	x1	B35672	60,82 €
Tringle 101 Prestige 1 rideau 3M00	Duralac	x1	B35673	62,54 €
Tringle 101 Prestige 1 rideau 3M10	Duralac	x1	B35674	64,38 €
Tringle 101 Prestige 1 rideau 3M20	Duralac	x1	B35675	66,17 €
Tringle 101 Prestige 1 rideau 3M30	Duralac	x1	B35676	67,98 €
Tringle 101 Prestige 1 rideau 3M40	Duralac	x1	B35677	69,82 €
Tringle 101 Prestige 1 rideau 3M50	Duralac	x1	B35678	71,63 €
Tringle 101 Prestige 1 rideau 3M60	Duralac	x1	B35679	73,42 €
Tringle 101 Prestige 1 rideau 3M70	Duralac	x1	B35680	75,19 €
Tringle 101 Prestige 1 rideau 3M80	Duralac	x1	B35681	77,00 €
Tringle 101 Prestige 1 rideau 3M90	Duralac	x1	B35682	78,81 €
Tringle 101 Prestige 1 rideau 4M00	Duralac	x1	B35683	80,60 €

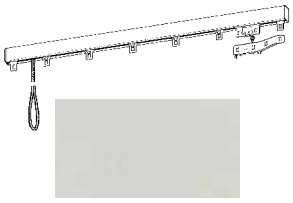

Duralac

Rail 100 aluminium
24x16 mm

Tringles
PRESTIGE

Tringles **avec tirage 2 rideaux - Duralac** **sous fourreau**

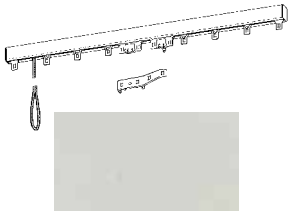

Duralac

		Qté	Référence	Prix Public
Tringle 101 Prestige 2 rideaux 1M20	Duralac	x1	B35684	32,11 €
Tringle 101 Prestige 2 rideaux 1M30	Duralac	x1	B35685	33,97 €
Tringle 101 Prestige 2 rideaux 1M40	Duralac	x1	B35686	35,76 €
Tringle 101 Prestige 2 rideaux 1M50	Duralac	x1	B35687	37,62 €
Tringle 101 Prestige 2 rideaux 1M60	Duralac	x1	B35688	39,43 €
Tringle 101 Prestige 2 rideaux 1M70	Duralac	x1	B35689	41,24 €
Tringle 101 Prestige 2 rideaux 1M80	Duralac	x1	B35690	43,14 €
Tringle 101 Prestige 2 rideaux 1M90	Duralac	x1	B35691	44,98 €
Tringle 101 Prestige 2 rideaux 2M00	Duralac	x1	B35692	46,82 €
Tringle 101 Prestige 2 rideaux 2M10	Duralac	x1	B35693	48,63 €
Tringle 101 Prestige 2 rideaux 2M20	Duralac	x1	B35694	50,44 €
Tringle 101 Prestige 2 rideaux 2M30	Duralac	x1	B35695	52,32 €
Tringle 101 Prestige 2 rideaux 2M40	Duralac	x1	B35696	54,18 €
Tringle 101 Prestige 2 rideaux 2M50	Duralac	x1	B35697	55,97 €
Tringle 101 Prestige 2 rideaux 2M60	Duralac	x1	B35698	57,83 €
Tringle 101 Prestige 2 rideaux 2M70	Duralac	x1	B35699	59,69 €
Tringle 101 Prestige 2 rideaux 2M80	Duralac	x1	B35700	61,50 €
Tringle 101 Prestige 2 rideaux 2M90	Duralac	x1	B35701	63,36 €
Tringle 101 Prestige 2 rideaux 3M00	Duralac	x1	B35702	65,19 €
Tringle 101 Prestige 2 rideaux 3M10	Duralac	x1	B35703	67,03 €
Tringle 101 Prestige 2 rideaux 3M20	Duralac	x1	B35704	68,84 €
Tringle 101 Prestige 2 rideaux 3M30	Duralac	x1	B35705	70,70 €
Tringle 101 Prestige 2 rideaux 3M40	Duralac	x1	B35706	72,56 €
Tringle 101 Prestige 2 rideaux 3M50	Duralac	x1	B35707	74,37 €
Tringle 101 Prestige 2 rideaux 3M60	Duralac	x1	B35708	76,23 €
Tringle 101 Prestige 2 rideaux 3M70	Duralac	x1	B35709	78,06 €
Tringle 101 Prestige 2 rideaux 3M80	Duralac	x1	B35710	79,90 €
Tringle 101 Prestige 2 rideaux 3M90	Duralac	x1	B35711	81,69 €
Tringle 101 Prestige 2 rideaux 4M00	Duralac	x1	B35712	83,55 €

Tringles **avec tirage 1 rideau - Duralor** **sous fourreau**

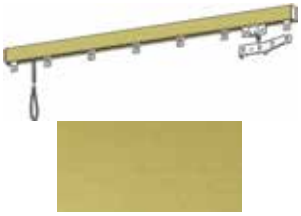

Duralor

		Qté	Référence	Prix Public
Tringle 101 Prestige 1 rideau 1M20	Duralor	x1	B35717	38,43 €
Tringle 101 Prestige 1 rideau 1M30	Duralor	x1	B35718	40,31 €
Tringle 101 Prestige 1 rideau 1M40	Duralor	x1	B35719	42,15 €
Tringle 101 Prestige 1 rideau 1M50	Duralor	x1	B35720	44,07 €
Tringle 101 Prestige 1 rideau 1M60	Duralor	x1	B35721	46,00 €
Tringle 101 Prestige 1 rideau 1M70	Duralor	x1	B35722	47,93 €
Tringle 101 Prestige 1 rideau 1M80	Duralor	x1	B35723	49,83 €
Tringle 101 Prestige 1 rideau 1M90	Duralor	x1	B35724	51,71 €
Tringle 101 Prestige 1 rideau 2M00	Duralor	x1	B35725	53,59 €
Tringle 101 Prestige 1 rideau 2M10	Duralor	x1	B35726	55,52 €
Tringle 101 Prestige 1 rideau 2M20	Duralor	x1	B35727	57,44 €
Tringle 101 Prestige 1 rideau 2M30	Duralor	x1	B35728	59,32 €
Tringle 101 Prestige 1 rideau 2M40	Duralor	x1	B35729	61,20 €
Tringle 101 Prestige 1 rideau 2M50	Duralor	x1	B35730	63,15 €
Tringle 101 Prestige 1 rideau 2M60	Duralor	x1	B35731	65,06 €
Tringle 101 Prestige 1 rideau 2M70	Duralor	x1	B35732	66,96 €
Tringle 101 Prestige 1 rideau 2M80	Duralor	x1	B35733	68,84 €
Tringle 101 Prestige 1 rideau 2M90	Duralor	x1	B35734	70,77 €

Tringles
PRESTIGE

Rail 100 aluminium
24x16 mm

		Qté	Référence	Prix Public
Tringle 101 Prestige 1 rideau 3M00	Duralor	x1	B35735	72,67 €
Tringle 101 Prestige 1 rideau 3M10	Duralor	x1	B35736	74,57 €
Tringle 101 Prestige 1 rideau 3M20	Duralor	x1	B35737	76,45 €
Tringle 101 Prestige 1 rideau 3M30	Duralor	x1	B35738	78,40 €
Tringle 101 Prestige 1 rideau 3M40	Duralor	x1	B35739	80,28 €
Tringle 101 Prestige 1 rideau 3M50	Duralor	x1	B35740	82,21 €
Tringle 101 Prestige 1 rideau 3M60	Duralor	x1	B35741	84,09 €
Tringle 101 Prestige 1 rideau 3M70	Duralor	x1	B35742	85,97 €
Tringle 101 Prestige 1 rideau 3M80	Duralor	x1	B35743	87,88 €
Tringle 101 Prestige 1 rideau 3M90	Duralor	x1	B35744	89,82 €
Tringle 101 Prestige 1 rideau 4M00	Duralor	x1	B35745	91,73 €

sous fourreau Tringles **avec tirage 2 rideaux - Duralor**

		Qté	Référence	Prix Public
Tringle 101 Prestige 2 rideaux 1M20	Duralor	x1	B35746	39,88 €
Tringle 101 Prestige 2 rideaux 1M30	Duralor	x1	B35747	41,74 €
Tringle 101 Prestige 2 rideaux 1M40	Duralor	x1	B35748	43,64 €
Tringle 101 Prestige 2 rideaux 1M50	Duralor	x1	B35749	45,46 €
Tringle 101 Prestige 2 rideaux 1M60	Duralor	x1	B35750	47,34 €
Tringle 101 Prestige 2 rideaux 1M70	Duralor	x1	B35751	49,22 €
Tringle 101 Prestige 2 rideaux 1M80	Duralor	x1	B35752	51,08 €
Tringle 101 Prestige 2 rideaux 1M90	Duralor	x1	B35753	52,93 €
Tringle 101 Prestige 2 rideaux 2M00	Duralor	x1	B35754	54,84 €
Tringle 101 Prestige 2 rideaux 2M10	Duralor	x1	B35755	56,72 €
Tringle 101 Prestige 2 rideaux 2M20	Duralor	x1	B35756	58,55 €
Tringle 101 Prestige 2 rideaux 2M30	Duralor	x1	B35757	60,39 €
Tringle 101 Prestige 2 rideaux 2M40	Duralor	x1	B35758	62,32 €
Tringle 101 Prestige 2 rideaux 2M50	Duralor	x1	B35759	64,17 €
Tringle 101 Prestige 2 rideaux 2M60	Duralor	x1	B35760	66,08 €
Tringle 101 Prestige 2 rideaux 2M70	Duralor	x1	B35761	67,93 €
Tringle 101 Prestige 2 rideaux 2M80	Duralor	x1	B35762	69,82 €
Tringle 101 Prestige 2 rideaux 2M90	Duralor	x1	B35763	71,67 €
Tringle 101 Prestige 2 rideaux 3M00	Duralor	x1	B35764	73,53 €
Tringle 101 Prestige 2 rideaux 3M10	Duralor	x1	B35765	75,37 €
Tringle 101 Prestige 2 rideaux 3M20	Duralor	x1	B35766	77,27 €
Tringle 101 Prestige 2 rideaux 3M30	Duralor	x1	B35767	79,17 €
Tringle 101 Prestige 2 rideaux 3M40	Duralor	x1	B35768	81,01 €
Tringle 101 Prestige 2 rideaux 3M50	Duralor	x1	B35769	82,84 €
Tringle 101 Prestige 2 rideaux 3M60	Duralor	x1	B35770	84,73 €
Tringle 101 Prestige 2 rideaux 3M70	Duralor	x1	B35771	86,65 €
Tringle 101 Prestige 2 rideaux 3M80	Duralor	x1	B35772	88,56 €
Tringle 101 Prestige 2 rideaux 3M90	Duralor	x1	B35773	90,37 €
Tringle 101 Prestige 2 rideaux 4M00	Duralor	x1	B35774	92,18 €

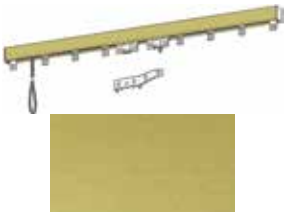

Duralor

Rail 100 aluminium
24x16 mm

Supports **pour Rail 100 Prestige (2 supports sous blister)**

Supports plafond

	Coloris	Qté	Référence	Prix Public
2 supports plafond simple	Duralac	x1	B35417	9,20 €
de 2 supports plafond simple	Duralor	x1	B35415	9,20 €
2 supports plafond double	Duralac	x1	B35418	15,27 €
2 supports plafond double	Duralor	x1	B35416	15,27 €

Supports muraux

	Coloris	Qté	Référence	Prix Public
2 supports muraux simple - Ret : 3 cm	Duralac	x1	B35425	13,66 €
2 supports muraux simple - Ret : 3 cm	Duralor	x1	B35955	13,66 €
2 supports muraux simple - Ret : 6 cm	Duralac	x1	B35422	19,33 €
2 supports muraux simple - Ret : 9 cm	Duralac	x1	B35423	20,01 €
2 supports muraux simple - Ret : 9 cm	Duralor	x1	B35420	20,01 €
2 supports muraux double - Ret : 12 cm	Duralac	x1	B35424	24,27 €
2 supports muraux double - Ret : 12 cm	Duralor	x1	B35421	24,27 €
2 supports entre-murs	Plastique blanc	x1	B00024	5,30 €

Ferrures pour rails 100

Fers carrés - *2 gonds à visser*

Les gonds se vissent pour réaliser une ferrure avec 1 gond ou 2 gonds.

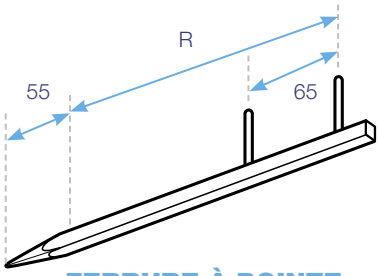

FERRURE À POINTE
Acier carré 8 mm
R : 12 - 15 - 20 - 25 - 30 cm
Pour pose de face

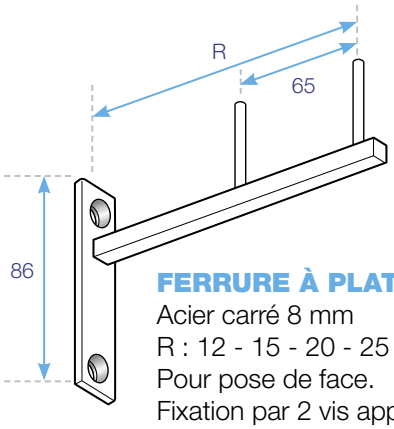

FERRURE À PLATINE
Acier carré 8 mm
R : 12 - 15 - 20 - 25 cm
Pour pose de face.
Fixation par 2 vis apparentes ø5 mm
(vis non fournies)

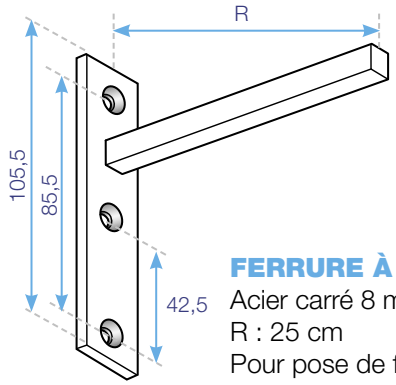

FERRURE À PLATINE
Acier carré 8 mm
R : 25 cm
Pour pose de face.
Fixation par 2 ou 3 vis apparentes ø5 mm.
(vis non fournies).

Cotes en mm

Fers méplats

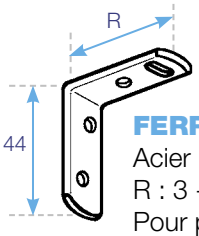

FERRURE PERCÉE
Acier méplat 18 x 4 mm
R : 3 - 7 cm
Pour poses de face ou entre-murs.
Fixation par 2 vis apparentes ø5 mm
(vis non fournies)

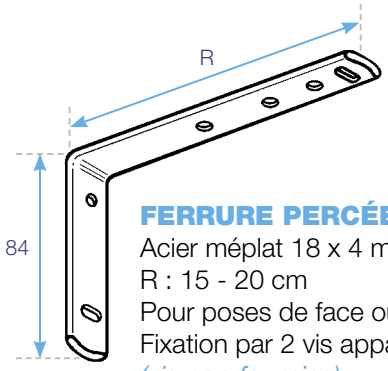

FERRURE PERCÉE
Acier méplat 18 x 4 mm
R : 15 - 20 cm
Pour poses de face ou entre-murs.
Fixation par 2 vis apparentes ø5 mm
(vis non fournies)

Jambe de force

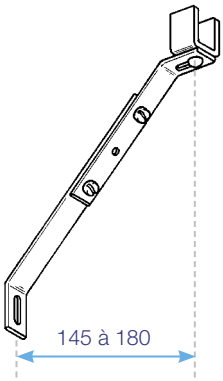

JAMBE DE FORCE
Pour supporter les ferrures à fer carré dont le retour et la charge sont importants
Réglable selon la position des vis
Fixation par 1 vis apparente R ø5 mm
(vis non fournie)

Rail 100 aluminium
24x16 mm

Accessoires de tirage

Poulies de bas

Pour tringles avec cordon de tirage sans fin

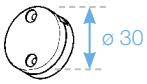

POULIE DE BAS, polyamide
Poulie montée sur axe polyamide, convient pour les cordons ø3 mm.
Fixation par 2 vis apparentes F ø3 mm *(vis fournies)*.

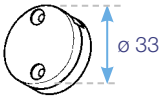

POULIE DE BAS, polyamide
Poulie montée sur axe acier inox, convient pour les cordons ø3 à 3,5 mm.
Fixation par 2 vis apparentes ø3 mm *(vis fournies)*.

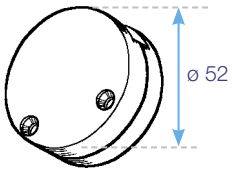

POULIE DE BAS, polyamide
Poulie montée sur axe acier, convient pour les cordons ø3,5 à 4 mm.
Fixation par 2 vis apparentes ø4 mm *(vis non fournies)*.

Glands de tirage

Pour tringles avec 2 cordons de tirage séparés

GLAND CHÊNE
alliage chromé, blanc ou doré
Pour cordon ø2,5 à 3 mm

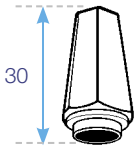

GLAND SIX PANS
alliage chromé ou blanc
Pour cordon ø2,5 à 3 mm

Drisses

DRISSES
polypropylène : ø3 mm
Coloris : blanc
Bobines : 200M ou 700M

Lance rideaux

Pour tringles sans cordon de tirage

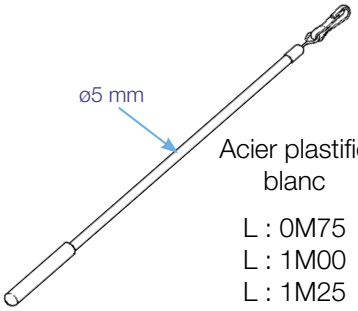

Acier plastifié blanc

L : 0M75
L : 1M00
L : 1M25

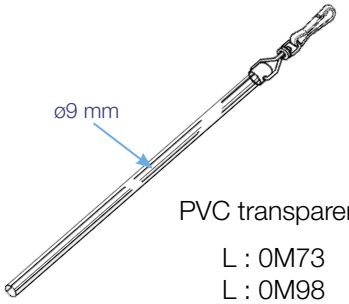

PVC transparent

L : 0M73
L : 0M98
L : 1M23
L : 1M48

Tendeurs

Pour tringles avec cordon de tirage sans fin

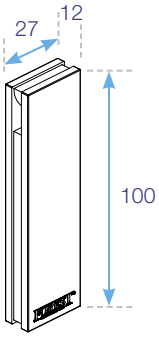

POULIE LESTÉE
acier et plastique
Pour cordon ø2,5 à 3,5 mm.
Poids : 110 gr

Cotes en mm

Rail 100 aluminium
24x16 mm

Ferrures Méplat

	Coloris	Qté	Référence	Prix Public
Ferrure Méplat 18x4 - Ret : 03 cm	Zingué	x1	B03189	2,45 €
Ferrure Méplat 18x4 - Ret : 07 cm	Zingué	x1	B03190	2,95 €
Ferrure Méplat 18x4 - Ret : 03 cm	Blanc	x1	B03193	3,08 €
Ferrure Méplat 18x4 - Ret : 07 cm	Blanc	x1	B03194	3,76 €

Ferrure Méplat 18x4 - Ret : 09 cm	Zingué	x1	B03195	4,28 €
Ferrure Méplat 18x4 - Ret : 12 cm	Zingué	x1	B03196	4,78 €
Ferrure Méplat 18x4 - Ret : 15 cm	Zingué	x1	B03197	5,21 €
Ferrure Méplat 18x4 - Ret : 20 cm	Zingué	x1	B03198	6,00 €
Ferrure Méplat 18x4 - Ret : 09 cm	Blanc	x1	B03203	4,89 €
Ferrure Méplat 18x4 - Ret : 12 cm	Blanc	x1	B03204	5,35 €
Ferrure Méplat 18x4 - Ret : 15 cm	Blanc	x1	B03205	6,19 €
Ferrure Méplat 18x4 - Ret : 20 cm	Blanc	x1	B03206	7,05 €

Ferrures fers carrés

	Coloris	Qté	Référence	Prix Public
Fer à pointe C : 8 mm - Ret : 12 cm - 2 Gonds	Zingué	x1	B34917	16,43 €
Fer à pointe C : 8 mm - Ret : 15 cm - 2 Gonds	Zingué	x1	B35836	19,22 €
Fer à pointe C : 8 mm - Ret : 20 cm - 2 Gonds	Zingué	x1	B35837	19,87 €
Fer à pointe C : 8 mm - Ret : 25 cm - 2 Gonds	Zingué	x1	B35838	23,86 €
Fer à pointe C : 8 mm - Ret : 30 cm - 2 Gonds	Zingué	x1	B35839	25,54 €

Les gonds sont à visser

Fer à platine C : 8 mm - Ret : 12 cm - 2 Gonds	Zingué	x1	B34922	24,00 €
Fer à platine C : 8 mm - Ret : 15 cm - 2 Gonds	Zingué	x1	B34923	24,40 €
Fer à platine C : 8 mm - Ret : 20 cm - 2 Gonds	Zingué	x1	B34924	25,20 €
Fer à platine C : 8 mm - Ret : 25 cm - 2 Gonds	Zingué	x1	B34925	25,58 €

Les gonds sont à visser

Fer à platine C : 8 mm - Ret : 25 cm	Zingué	x1	B35843 #	20,19 €

 # jusqu'à épuisement du stock.

Jambe de force

	Coloris	Qté	Référence	Prix Public
Jambe de force réglable	Acier zingué	x1	B06985	19,56 €

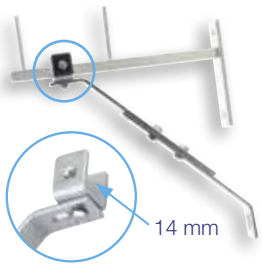

Rail 100 aluminium
24x16 mm

Accessoires de tirage - **Rail 100**

Lances rideaux

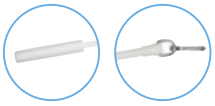

	Coloris	Qté	Référence	Prix Public
Lance rideau - 0M75	Acier plastifié blanc	x1	B01606	4,85 €
Lance rideau - 1M00	Acier plastifié blanc	x1	B01607	5,39 €
Lance rideau - 1M25	Acier plastifié blanc	x1	B01608	6,34 €

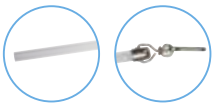

Lance rideau - 0M73	PVC transparent	x1	B01613	3,24 €
Lance rideau - 0M98	PVC transparent	x1	B01614	4,85 €
Lance rideau - 1M28	PVC transparent	x1	B01615	6,55 €
Lance rideau - 1M48	PVC transparent	x1	B01616	8,04 €

Poulies de bas

	Coloris	Qté	Référence	Prix Public
Poulie de bas ø30 mm - avec vis	Blanc	x1	B07089	3,17 €
Paquet de 100 poulies de bas ø30 mm - avec vis	Blanc	x1	B07090	278,47 €
Poulie de bas ø33 mm - avec vis	Blanc	x1	B07085	4,58 €
Paquet de 100 poulies de bas ø33 mm - avec vis	Blanc	x1	B07086	414,66 €
Poulie de bas ø52 mm	Polyamide blanc	x1	B06839	10,42 €

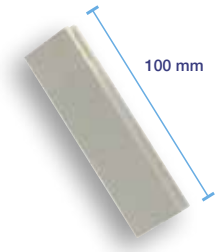

NEW Produit

Tendeur

	Coloris	Qté	Référence	Prix Public
Poulie lestée - 110 Gr	Blanc	x1	B36598	11,56 €

Rail 100 aluminium
24x16 mm

Glands de tirage

	Coloris	Qté	Référence	Prix Public
Gland six pans	Alliage chromé	x1	B08387 #	4,28 €
Gland six pans	Alliage blanc	x1	B08391	3,94 €

 # jusqu'à épuisement du stock.

Gland chêne	Alliage chromé	x1	B08401	8,11 €
Gland chêne	Alliage doré	x1	B08403	8,11 €
Gland chêne	Alliage blanc	x1	B08400	7,64 €

Drisses

	Coloris	Qté	Référence	Prix Public
Drisse polypropylène ø3,0 mm - bobine de 200M	Blanc	x1	B07851	71,11 €
Drisse polypropylène ø3,0 mm - bobine de 700M	Blanc	x1	B07855	205,12 €

Rail 100 aluminium
24x16 mm

CONDITIONS GÉNÉRALES DE VENTES

Article 1 - APPLICATION DES CONDITIONS GÉNÉRALES DE VENTE
OPPOSABILITÉ DES CONDITIONS GÉNÉRALES DE VENTE

Les présentes conditions Générales de Vente "C.G.V." sont systématiquement adressées ou remises à chaque client pour lui permettre de passer commande. En conséquence le fait de passer commande implique l'adhésion entière et sans réserve du client à ces C.G.V. à l'exclusion de tous autres documents tels que prospectus, catalogues, émis par la société BOULET et qui n'ont qu'une valeur indicative.
Aucune condition contraire posée par le client sera donc, à défaut d'acceptation expresse, inopposable à la société BOULET, quel que soit le moment ou elle aura pu être portée à sa connaissance. Le fait que la société BOULET ne se prévale pas à un moment donné de l'une quelconque des présentes C.G.V. ne peut être interprété comme valant renonciation à se prévaloir ultérieurement de l'une quelconque desdites conditions.

Article 2 - PRISE DE COMMANDE

Les commandes ne sont définitives que lorsqu'elles ont été confirmées par écrit.
La société BOULET n'est liée par les commandes prises par ses représentants ou employés que sous réserve d'une confirmation écrite et signée. L'acceptation pourra également résulter de l'expédition des produits.
Le bénéfice de la commande est personnel au client et ne peut être cédé sans l'accord de la société BOULET.

Article 3 - MODIFICATION DE LA COMMANDE

Toute modification ou résolution de commande demandée par le client ne peut être prise en considération que si elle est parvenue par écrit avant l'expédition des produits.
Si la société BOULET n'accepte pas la modification ou la résolution, les acomptes versés ne seront pas restitués.

Article 4 - LIVRAISON - OBJET DE LA LIVRAISON

La société BOULET se réserve le droit d'apporter à tout moment toute modification qu'il juge utile à ses produits et, sans obligation de modifier les produits précédemment livrés ou en cours de commande. Il se réserve le droit de modifier sans avis préalable les modèles définis dans ses prospectus ou catalogues.

Article 5 - LIVRAISON - MODALITÉS

La livraison est effectuée soit par la remise directe du produit au client, soit délivrance à un expéditeur ou à un transporteur dans les locaux ou entrepôts de la société BOULET.

Article 6 - LIVRAISON - DÉLAIS

Les livraisons ne sont opérées qu'en fonction des disponibilités et dans l'ordre d'arrivée des commandes. La société BOULET est autorisée à procéder à des livraisons de façon globale ou partielle. Les délais de livraison sont indiqués aussi exactement que possible, mais sont fonction des possibilités d'approvisionnement et de transport de la société BOULET. Les dépassements de délai de livraison ne peuvent donner lieu à dommages et intérêts, à retenue, ni à annulation des commandes en cours. Toutefois, si trois mois après la date indicative de livraison, le produit n'a pas été livré pour toute autre cause qu'un cas de force majeure, la vente pourra, alors être résolue à la demande de l'une ou l'autre partie. L'Acquéreur pourra obtenir restitution de son acompte à l'exclusion de toute autre indemnité ou dommages et intérêts sont considérés comme cas de force majeure déchargeant la société BOULET de son obligation de livrer - la guerre, l'émeute, l'incendie, les grèves, les accidents, l'impossibilité d'être approvisionné.
La société BOULET tiendra le client au courant, en temps opportun, des cas et évènements ci-dessus énumérés.
En toute hypothèse, la livraison dans les délais ne peut intervenir que si le client est à jour de ses obligations envers la société BOULET, quelle qu'en soit la cause.

Article 7 - LIVRAISON - RISQUES

Les produits sont livrés emballés par la société BOULET mais ils voyagent aux risques et périls du destinataire auquel il appartient en cas d'avarie ou de manquant, de faire toutes constatations nécessaires et de confirmer ses réserves par acte extra-judiciaire ou par lettre recommandée avec accusé de réception auprès du transporteur dans les quarante huit heures qui suivent la réception des marchandises.

Article 8 - RÉCEPTION

Sans préjudice des dispositions à prendre vis-à-vis du transporteur, les réclamations sur les vices apparents ou sur la non-conformité du produit livré au produit commandé ou au bordereau d'expédition doivent être formulées par écrit dans les huit jours de l'arrivée des produits.
Il appartiendra au client de fournir toute justification quant à la réalité des vices ou anomalies constatés. Il devra laisser à la société BOULET toute facilité pour procéder à la constatation de ces vices et pour y porter remède. Il s'abstiendra d'intervenir lui-même ou de faire intervenir un tiers à cette fin.

Article 9 - RETOUR - MODALITÉS

Tout retour de produit doit faire l'objet d'un accord formel entre la société BOULET et le client. Tout produit retourné sans cet accord serait tenu à la disposition du client et ne donnerait pas lieu à l'établissement d'un avoir.
Les frais et les risques du retour sont toujours à la charge du client. En cas d'accord, les marchandises retournées ne seront créditées qu'après contrôle de leur état général. En cas de reconditionnement, une minoration de 30 % (trente pour cent) sera appliquée.

Article 10 - PRIX

Les produits sont fournis au prix en vigueur au moment de la passation de la commande.
Les prix s'entendent nets départ usine emballage compris. Les commandes dont le montant H.T. est supérieur à 290 € H.T. sont livrées FRANCO DE PORT et cela uniquement pour les livraisons en France Métropolitaine. Une quelconque négociation sur le prix unitaire d'un produit remet en cause l'application de cette clause "FRANCO DE PORT" qui devra alors faire l'objet d'un accord signé par la société BOULET. Un forfait de 20 € H.T. pour frais de transport sera appliqué à toute commande inférieure à 290 € H.T.. Pour toute commande inférieure à 100 € H.T. (non groupée avec d'autres commandes), un forfait de 10 € H.T. pour frais de gestion sera facturé en complément des 20 € H.T. pour frais de transport.

Article 11 - FACTURATION

La date de sortie d'entrepôt des produits est à la fois la date d'émission de la facture et le point de départ de la date d'exigibilité en cas de paiement à terme.

Article 12 - PAIEMENT - MODALITÉS

Les factures sont payables au comptant avec un escompte de 1 % (un pour cent), le règlement devant, dans ce cas, intervenir dans les huit jours à la date de facturation. Constitue paiement au sens du présent article, non pas la simple remise d'un chèque impliquant une obligation de payer, mais son règlement à l'échéance convenue. Toute autre condition de paiement devra faire l'objet d'un accord préalable. Tout retour impayé entraînera la facturation des frais correspondants.

Article 13 - PAIEMENT - RETARD OU DÉFAUT

En cas de retard de paiement, la société BOULET pourra suspendre toutes les commandes en cours, sans préjudice de toute autre voie d'action. Toute somme non payée à l'échéance prévue donnera lieu de plein droit et sans mise en demeure préalable, au paiement d'intérêts de retard au taux de 12 % au jour de la facturation.
En cas de défaut de paiement, quarante huit heures après une mise en demeure restée infructueuse, la vente sera résiliée de plein droit si bon semble à la société BOULET qui pourra demander en référé restitution des produits, sans préjudice de tous autres dommages et intérêts. La résolution frappera non seulement la commande en cause, mais aussi toutes les commandes impayées antérieures, qu'elles soient livrées ou en cours de livraison et que leur paiement soit échu ou non. De même, lorsque le paiement est échelonné, le non paiement d'une seule échéance entraînera exigibilité immédiate de la totalité de la dette sans mise en demeure. Dans tous les cas qui précèdent, les sommes qui seraient dues pour d'autres livraisons ou pour toute autre cause, deviendront immédiatement exigibles si la société BOULET n'opte pas pour la résolution des commandes correspondantes. En outre, conformément aux articles 441-6 et D. 441-5 du code de commerce, tout retard de paiement entraîne de plein droit, outre les pénalités de retard, une obligation pour le débiteur de payer une indemnité forfaitaire de 40 € pour frais de recouvrement.
Une indemnité complémentaire pourra être réclamée, sur justificatifs, lorsque les frais de recouvrement exposés sont supérieurs au montant de l'indemnité forfaitaire.
En aucun cas, les paiements ne peuvent être suspendus ni faire l'objet d'une quelconque compensation sans l'accord écrit et préalable de la société BOULET. Tout paiement partiel s'imputera d'abord sur la partie non privilégiée de la créance, puis sur les sommes dont l'exigibilité est la plus ancienne.

Article 14 - TRANSFERT DES RISQUES

Le transfert des risques sur les produits a lieu dès l'expédition des entrepôts de la société BOULET.
Il en résulte notamment que les marchandises voyagent aux risques et périls du client.

Article 15 - RÉSERVE DE PROPRIÉTÉ

Le transfert de propriété de la chose vendue est subordonné au paiement du prix à l'échéance par le client.
Toutefois, les risques sont transférés dès la livraison.
Dans le cas où le paiement n'interviendrait pas dans les délais prévus par les parties, la société BOULET se réserve le droit de reprendre la chose livrée et si bon lui semble, de résoudre le contrat.

Article 16 - COMPÉTENCES - CONTESTATION

Seront seuls compétents en cas de litige de toute nature ou de contestation relative à la formation ou l'exécution de la commande, le Tribunal de Commerce de Pontoise.
Cette clause s'applique même en cas de référé, de demande incidente ou de pluralité de défendeurs et quels que soient le mode et les modalités de paiement.

BOULET

Tringles à rideaux depuis 1924

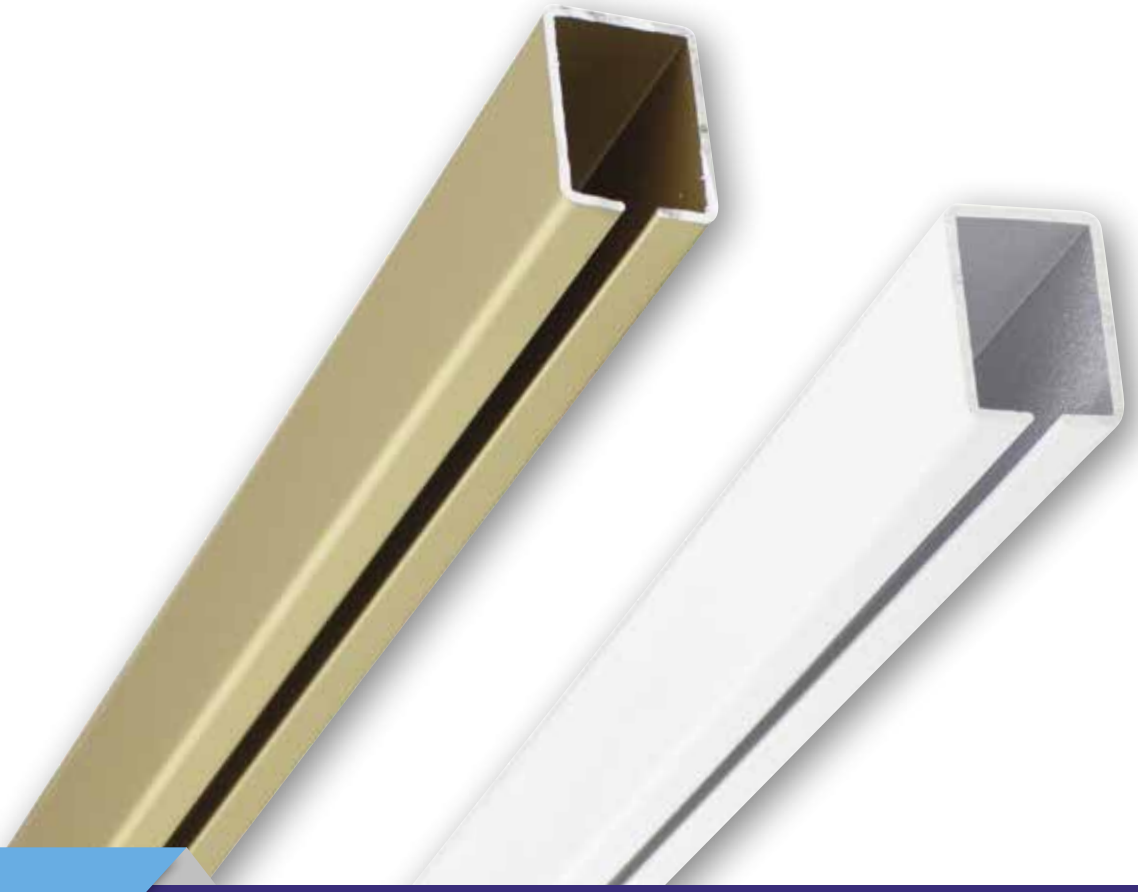

1 Chemin Grace Hopper
F - 95000 Neuville-Sur-Oise

Tél. France : 01 39 19 62 72
boulet.france@saboulet.fr

Tél. Export : + 33 1 39 19 62 72
boulet.export@saboulet.fr

www.saboulet.fr

Conception BOULET 2024 - v01 - Réf. B35850